Diagrama de Conexões

Gevi Gamma
Iluminação de Emergência e Alarme de Incêndio

Modelo do Gasparzinho: G4P06
Lâmpada em emergência: 1 Fluorescente

Modelo do Reator: **ELETROMAGNÉTICO COM STARTER - 1 LÂMPADA**
Quantidade de Fios: 7

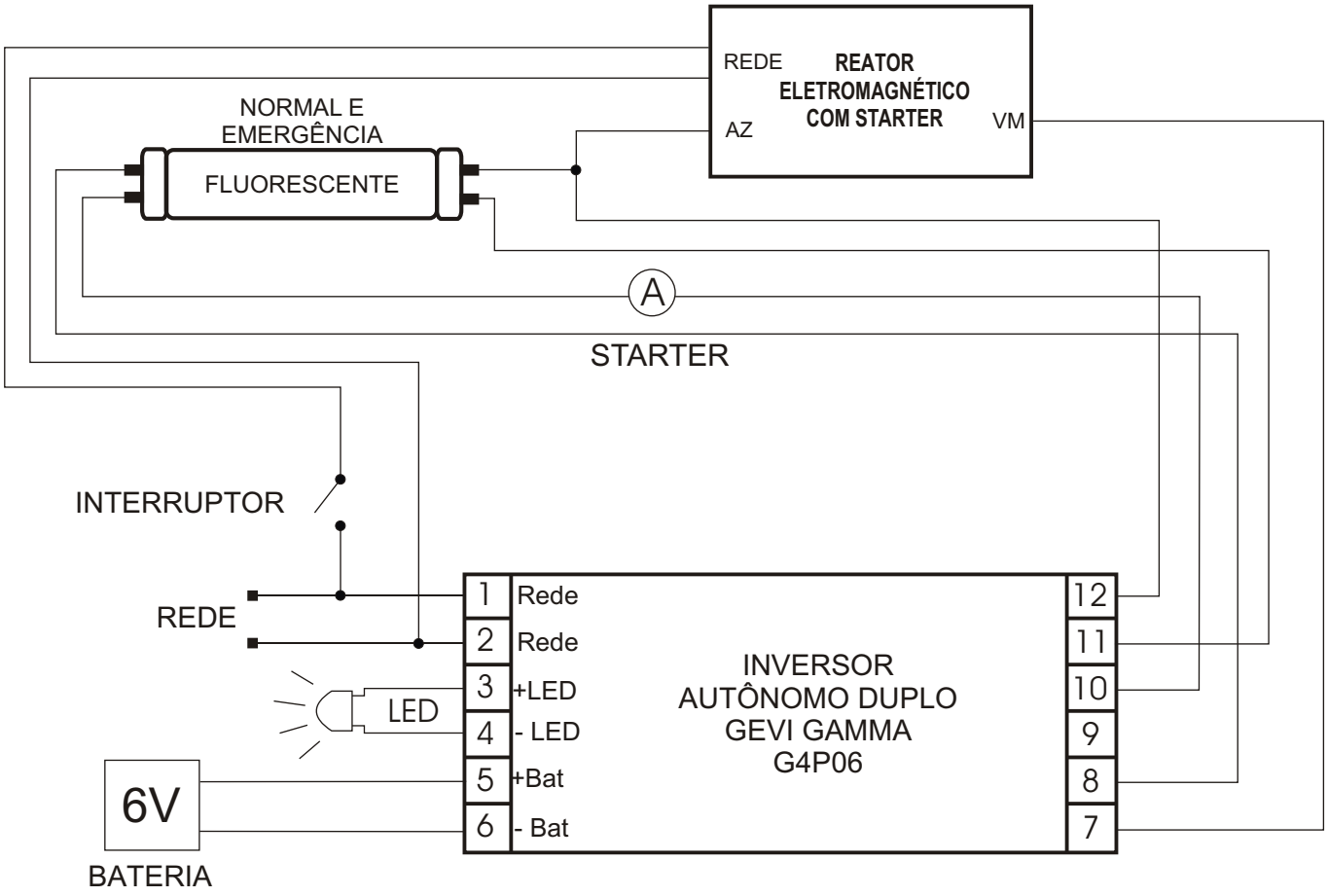

Rua Monte Aprazível, 218 - 04513-031 - São Paulo - SP
www.gevigamma.com.br - vendas@gevigamma.com.br

Tel.: (11) 3842-7655
Fax: (11) 3842-4047

GG0433 - 06/07/2011